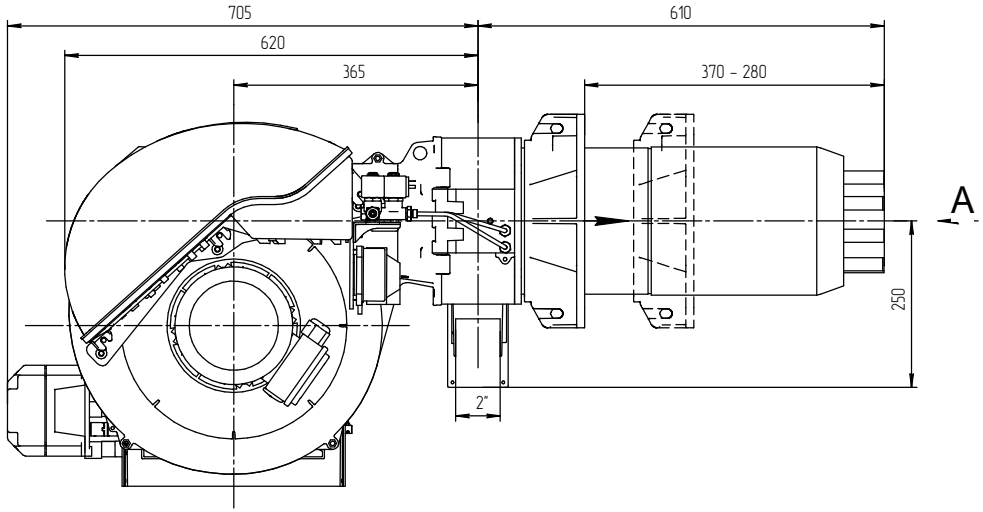

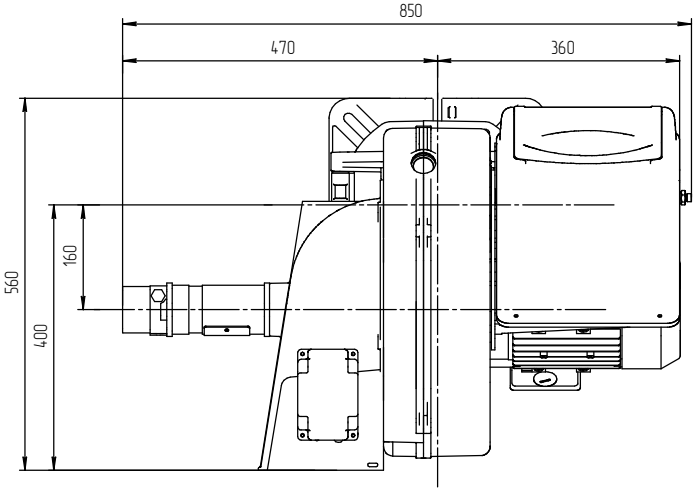

Монтажное положение

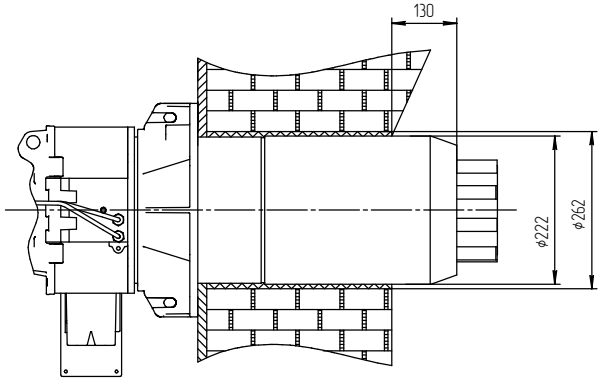

A

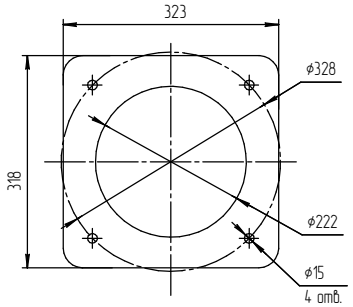

Изм	Лист	№ докум	Подп	Дата	RTCB - 105 140 140+ 80.GL	Литер	Масса	Масштаб 1:4
Разраб						Лист	Листов	
Пров								
Т.контр								
Н.контр								
Утв								

Копировал

Формат A1

Перв. примен

Справ. №

Подп. и дата

Инв. № дубл.

Взам. инв. №

Подп. и дата

Инв. № подл.